Ревизия	Наименование	Дата	Име	Подпис

КОФРАЖЕН ПЛАН ФУНДАМЕНТ Ф2
(ПО РАЗРЕЗ 1 - 1)

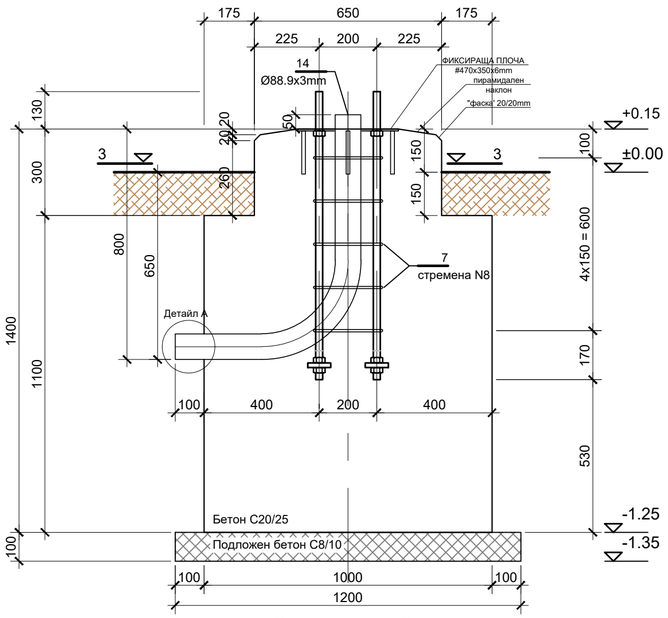

АРМИРОВЪЧЕН ПЛАН ФУНДАМЕНТ Ф2
(ПО РАЗРЕЗ 2 - 2)

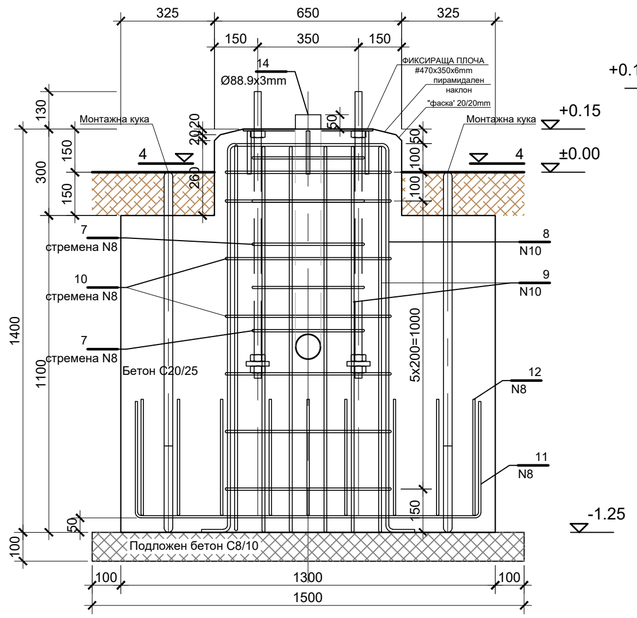

АНКЕРЕН БОЛТ М24
фабрична/готова шпилка:
М24x1000mm, кл.8.8
М 1:7.5

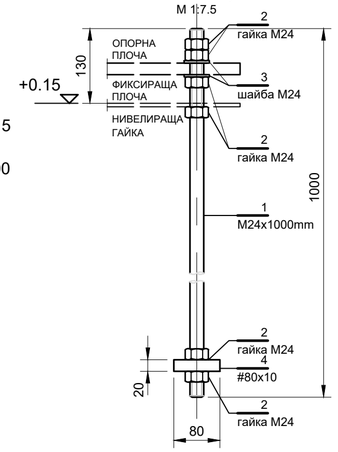

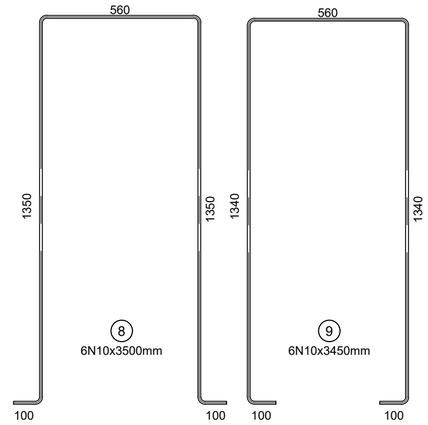

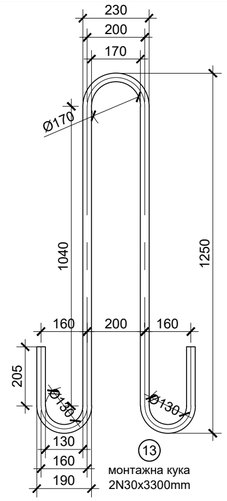

ФИКСИРАЩА ПЛОЧА
#470x350x6mm
М 1:10

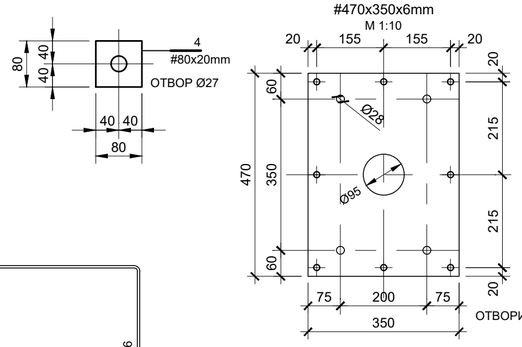

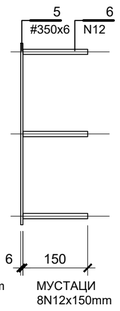

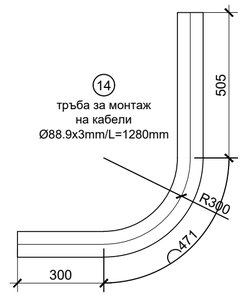

ФУНДАМЕНТ Ф2
ПОГЛЕД ОТГОРЕ М 1:15

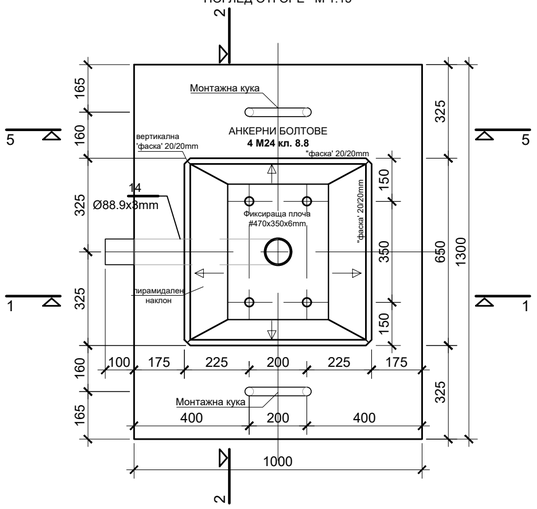

РАЗРЕЗ 3 - 3
М 1:15

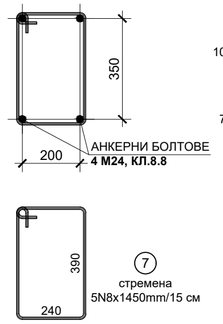

РАЗРЕЗ 4 - 4
М 1:15

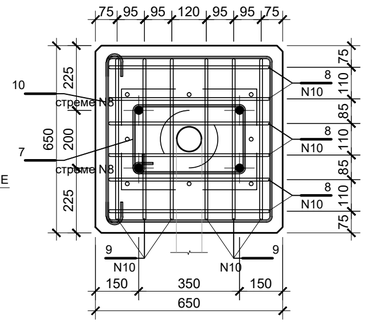

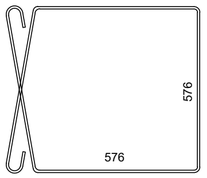

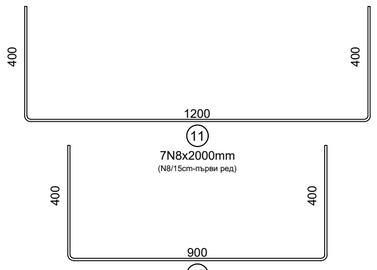

ФУНДАМЕНТ Ф2 - Монтажни куки
(ПО РАЗРЕЗ 5 - 5)

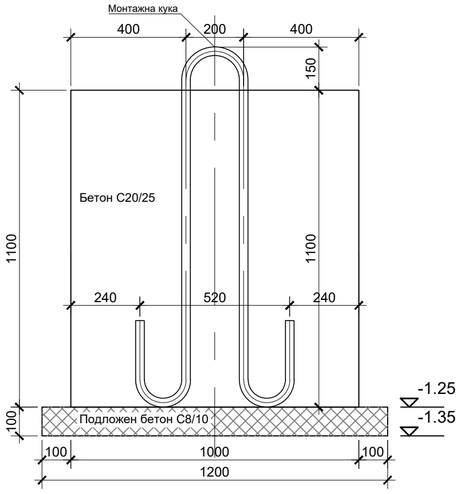

Забележки:
1. Материали:
1.1. Бетон
- Подложен бетон клас С8/10 по БДС EN 206:2013 + А1/:2016
- Конструктивен бетон клас С20/25 по БДС EN 206:2013 + А1/:2016
1.2. Стомана
- Армировъчна стомана клас В500В по БДС EN 10080:2005
- Конструктивна стомана S235JR по БДС EN 10025
1.3. Електроди по БДС ISO 2560-A-E46 с базична обмазка
1.4. Всички заваръчни шевове да се почистят от шлака до метала на шева, ПРЕДИ нанасяне на антикорозионната защита
1.5. Всички заваръчни шевове, без изрично обозначените, да се изпълнят с минимален катет: 5mm
1.6. Анкерна шпилка - галванично поцинкована, клас 8.8. DIN 975
1.7. Шайби DIN 125
1.8. Гайки. DIN 934
2. Антикорозионна защита конструкцията - горещо поцинковане с мининимална дебелина на покритието 85 микрона.
3. Обратния насип около фундаментите да се изпълнява на пластове с максимална дебелина 20cm, при оптимална влажност на почвата, до достигане на обемна плътност от 1700kg/m3
4. Фундаментите да се изпълнят при спазване на изискванията за видим бетон - гладки повърхности, без нужда от допълнителна обработка и покрития. Хоризонталните и вертикалните ръбове на видимата част на фундаментите да се изпълнят със скосяване ("фаска") с размери: 20/20мм. Бетона да бъде добре уплътнен с иглов вибратор.
5. Горната повърхност на видимата част на фундаментите да се изпълни с пирамидален наклон, започващ от фиксиращата стоманена плоча до фаските. Наклона да се реализира чрез бетона на фундамента, а не с допълнителни слоеве (обмазка).
6. Важно ! Фундамента е оразмерен за изчислително почвено натоварване qr ≥ 0.15 MPa (1.50kg/cm^2). При почви с по-малко изчислително почвено натоварване да се потърси съдействие от проектанта.

Количества бетон за един фундамент: Ф2 (заводско изпълнение)

№	описание:	бр.	a m	b m	h m	V1 m^3	V m^3	клас бетон	БДС EN
1	подложен бетон С8/10	1	1,5	1,2	0,1	0,18	0,18	С8/10	206+А1
2	конструктивен бетон С20/25	1	1,30	1,00	1,10	1,43	1,43	С20/25	206+А1
		1	0,65	0,65	0,30	0,13	0,13		
	Общо бетон клас С8/10						0,18	m^3	
	Общо бетон клас С20/25:						1,56	m^3	

Масичка за разединители РГ-123/1000. Спецификация за 1бр.фундамент: Ф2 (ЗАВОДСКО ИЗПЪЛНЕНИЕ)

поз. N:	описание:	мярка	бр.	L1 mm	$L_{общо}$ m	g kg/m'	G1 kg	$G_{общо}$	Материал	BDS EN	забележки:
1	Анкерна шпилка М24, кл.8.8	бр	4	1000	4,00	0,000	0,00	0,00	-	DIN 975	галванично поцинкована
2	Гайка М24-клас на точност А	бр	24	-	-	-	-	-	-	DIN 934	галванично поцинкована
3	Шайба М24-клас на точност А	бр	8	-	-	-	-	-	-	DIN 125	галванично поцинкована
4	Планка: #80x80x20mm	kg	4	-	-	-	1,00	4,00	S235JR	10025	отвор: Ø27mm
5	Планка: #470x350x6mm	kg	1	-	-	-	7,75	7,75	S235JR	10025	отвори: Ø28mm, Ø95mm
6	"мустаци" - N12x150mm	kg	8	150	1,20	0,888	0,13	1,07	B500B	10080	заварени към позиция: 5
7	"стреме" N8x1450mm	kg	5	1450	7,25	0,395	0,57	2,86	B500B	10080	
8	армировъчен прът N10x3500mm	kg	6	3500	21,00	0,617	2,16	12,96	B500B	10080	
9	армировъчен прът N10x3450mm	kg	6	3450	20,70	0,617	2,13	12,77	B500B	10080	
10	"стреме" N8x3100mm	kg	7	3100	21,70	0,395	1,22	8,57	B500B	10080	
11	армировъчен прът N8x2000mm	kg	7	2000	14,00	0,395	0,79	5,53	B500B	10080	първи ред, долна
12	армировъчен прът N8x1700mm	kg	9	1700	15,30	0,395	0,67	6,04	B500B	10080	втори ред, горна
13	Монтажна кука N30x3300mm	kg	2	3300	6,60	5,549	18,31	36,62	B500B	10080	
14	Стоманена тръба Ø88.9x3mm	kg	1	1280	1,28	6,360	8,14	8,14	S235JR	10025	
	Общо тегло конструктивна стомана S235JR							**20**	kg		
	Общо тегло армировъчна стомана B500B							**86**	kg		

Проектант инж. М. Вуцов	Съгласувал	Ръководител отдел инж. Р. Мирчев	Дата 2018	Мащаб 1:15
Част Строително-конструктивна	Типови съоръжения за ОРУ 110 kV Типова масичка за разединители			
ЕСО - ЕАД ЕКСПЛОАТАЦИЯ И РЕМОНТ НА ПРЕНОСНАТА МРЕЖА	Типов фундамент Ф2 (заводско изпълнение) за разединители, ТТ и НТ. Кофраж и армировка.			
	№ 00304-Т		Ревизия 0	Лист 1/1

FILE: .dwg