Кофражен разрез "А–А"

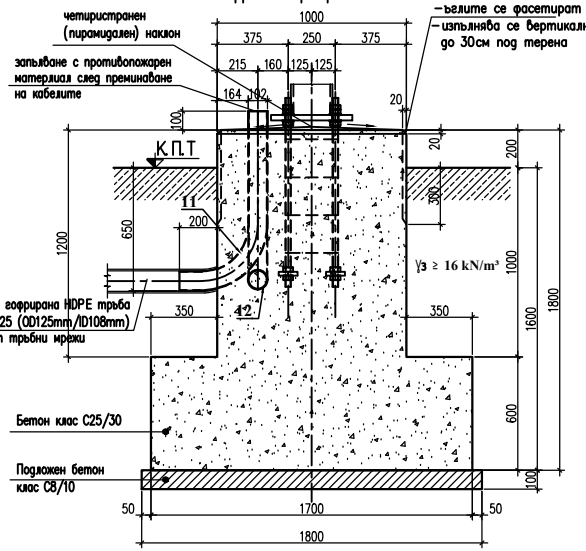

Кофражен разрез "В–В"

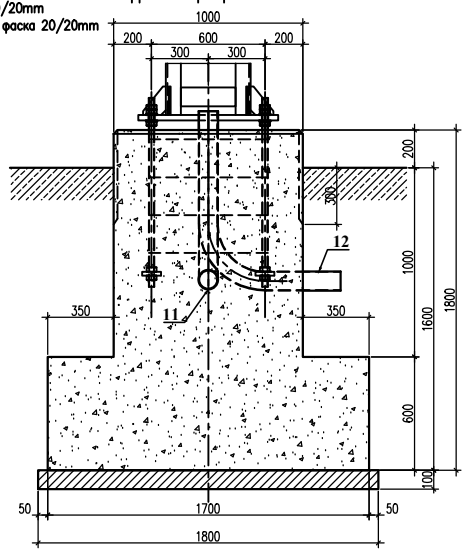

Армировъчен разрез "А–А"

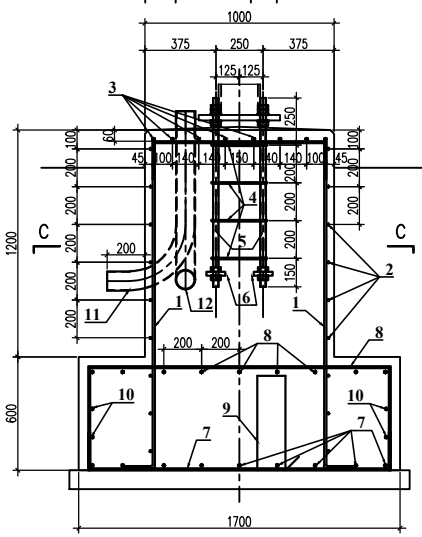

Армировъчен разрез "В–В"

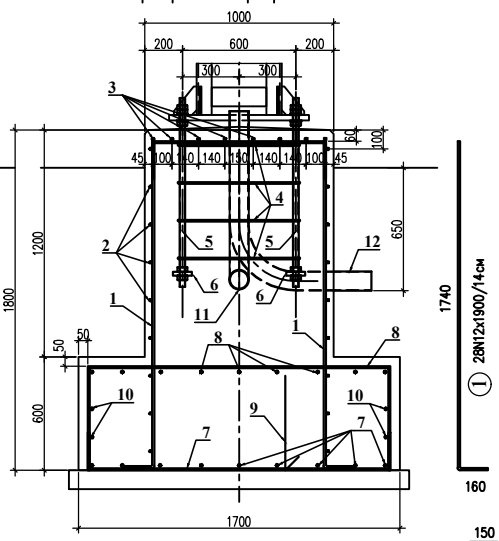

Поглед отгоре

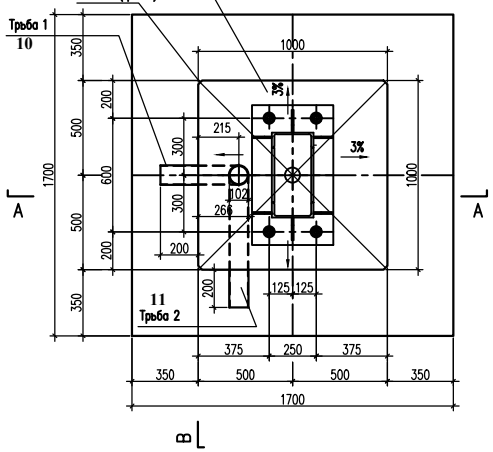

C–C

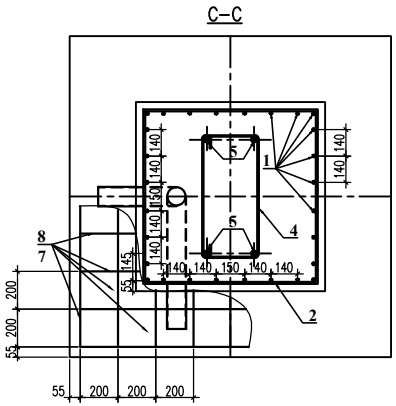

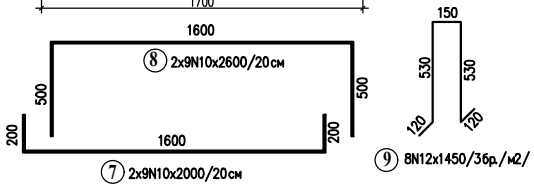

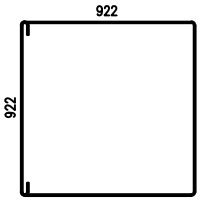

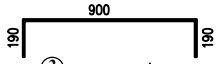

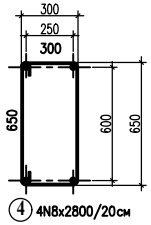

Анкерен болт M30/8.8 поз.5

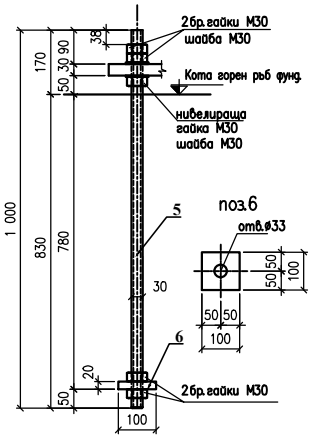

Трръба 1 Lтръба=1190

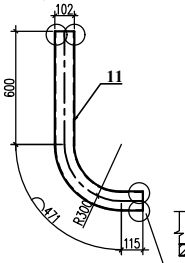

Трръба 2 Lтръба=1475

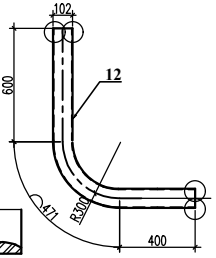

вътрешните стени на тръбата да се отнемат (заоблят) така, че да няма остри ръбове

Спецификация на стоманата за 1бр.фундамент						
Поз. №	Наименование	Единична дължина, мм	бр.	кг/м'	Тегло, kg	
					единично	общо
1	N12	1900	28	0.89	1.69	47.35
2	N8	4800	9	0.395	1.90	17.06
3	N10	1300	16	0.616	0.80	12.81
4	N8	2800	4	0.395	1.11	4.42
5	Анкерен болт –шпилка Хилти AM30,клас 8.8, поцинкована	1000	4	По каталог на Хилти		
	гайки M30 клас 8.8, поцинковани		20	в комплект с анкерен болт		
	шайби M30, поцинковани		8	в комплект с анкерен болт		
6	пл. 100.20	100	4	15.70	1.57	6.28
7	N10	2000	18	0.616	1.23	22.18
8	N10	2600	18	0.616	1.60	28.83
9	N12	1450	8	0.89	1.29	10.32
10	N10	1550	8	0.616	0.95	7.64
					Всичко:	156.90

Спецификация на стоманата за тръба позиция 1						
Поз. №	Наименование	Единична дължина, мм	бр.	кг/м'	Тегло, kg	
					единично	общо
11	тръба 1, φ102x3	1190	1	7.77	9.25	9.25
					Всичко:	9.25

Спецификация на стоманата за тръба позиция 2						
Поз. №	Наименование	Единична дължина, мм	бр.	кг/м'	Тегло, kg	
					единично	общо
12	тръба 2, φ102x3	1475	1	7.77	11.46	11.46
					Всичко:	11.46

ЗАБЕЛЕЖКИ:

1. Материали за конструкциите:
Стомана –S235 JR– БДС EN 10027–1; плоска ламарина, по БДС EN 10029.
Армировъчна стомана клас B500B по БДС EN 10080: 2005; тръби по БДС EN 10210
2. Изборът за фундаментни болтове е по каталога на "ХИЛТИ"– шпилка AM 30–клас 8.8 поцинкована; гайки поцинковани по DIN 934, кл.8,8; шайби по DIN 125.
3. Да се изпълни една от двете позиции на тръбата (поз.11 или поз.12) в зависимост от ситуационното разположение на тръбните мрежи и канали.
4. Да се осигури 5см бетонно покритие на носещата армировка.
5. Антикорозионна защита за тръбата:
–дробеструене или друг вид механично почистване до достигане на метален блясък;
–горещо поцинковане със дебелина 85μm, като се спазват изискванията на БДС EN ISO 1461.
6. Изпълнение на конструкциите, заготовка, приемане,транспорт и монтаж на: бетонни и стоманобетонни конструкции –БДС EN 13670.

Проектант	Съгласувал	Ръководител отдел	Дата	Мащаб
инж. Р. Войкова		инж. К. Бурванов	05.2020	1:20

Част: Конструктивна

п/ст: ОРУ 110kV

ЕСО - ЕАД

ТФ1-101-01-00 / ТФ2-101-01-00 Типов фундамент за почва тип 1 и 2 за прекъсвач тип ВГТ-110III-40/2000У1

№ ТЗ-000010-00

Ревизия 0

Лист 1/1