Ревизия	Наименование	Дата	Име	Подпис

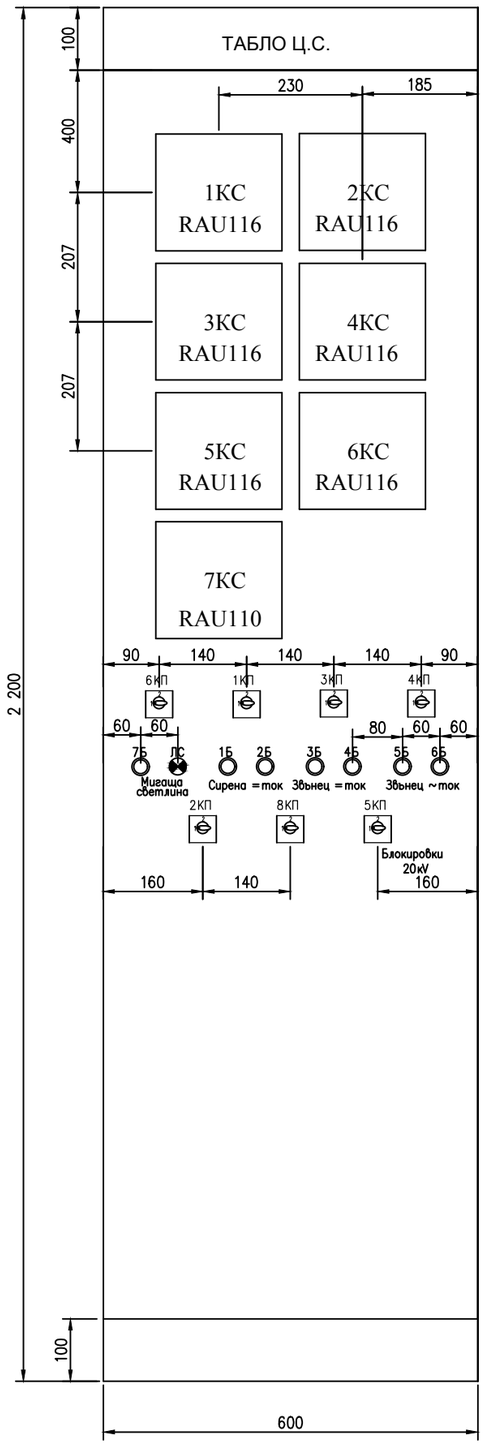

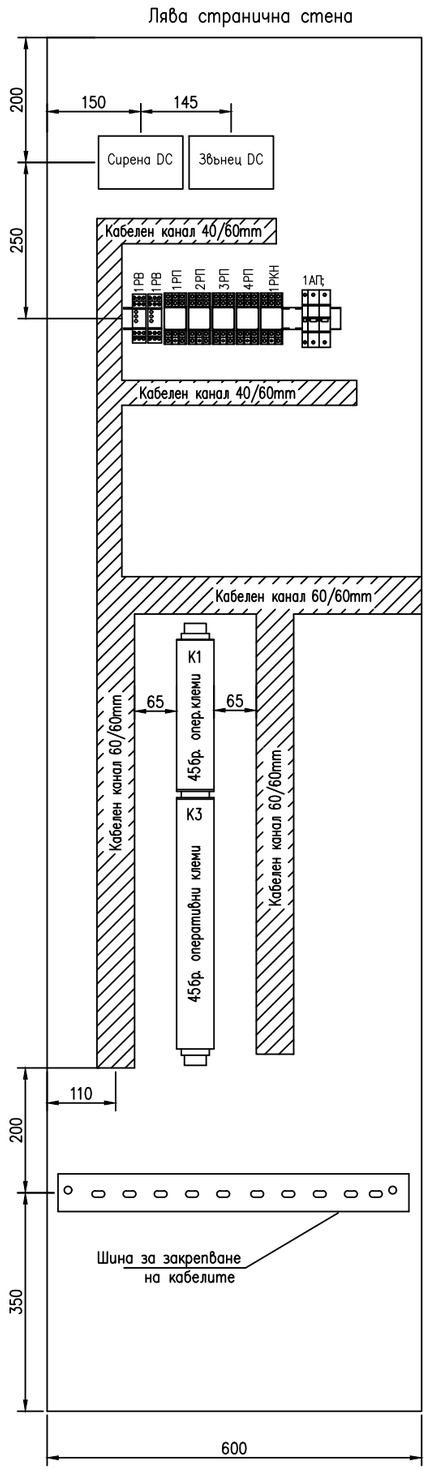

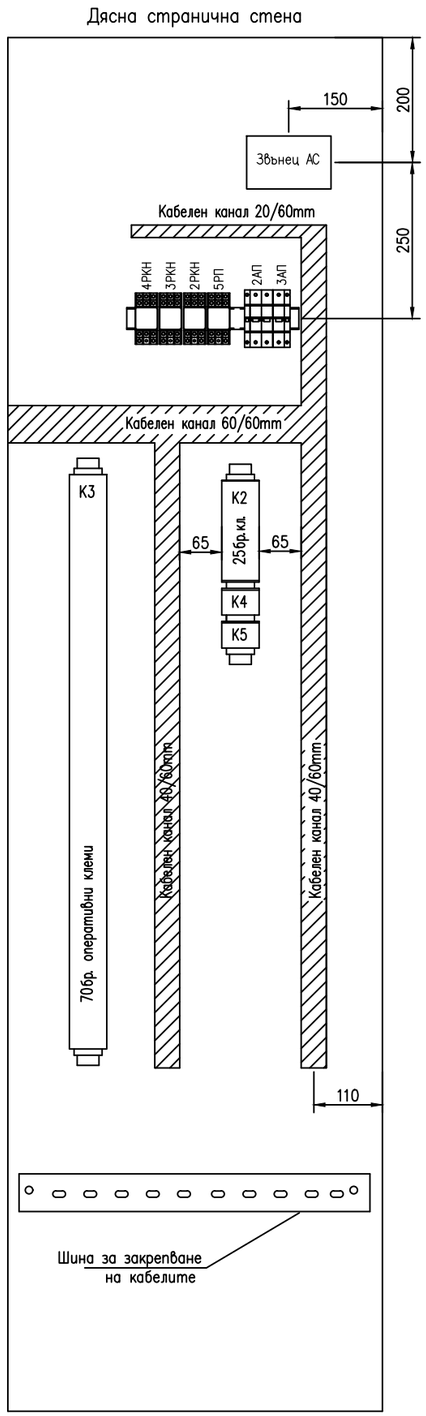

Проектант	Съгласувал	Ръководител отдел	Дата	Мащаб
ГЕОРГИЕВА		МИРЧЕВ	11.2016	-

Част
Ел. част - II комутация

П/ст "ЛАУТА" 110/20 kV
Централна сигнализация.

ЕСО - ЕАД
ЕКСПЛОАТАЦИЯ
И РЕМОНТ НА ПРЕНОСНАТА МРЕЖА

Фасада и разположение на апаратурата

№ 00066

Ревизия	Лист
0	1/1

PR_2\04\110\TABLA CS\LAUTA\00000.dwg